LV MONOBLOCK

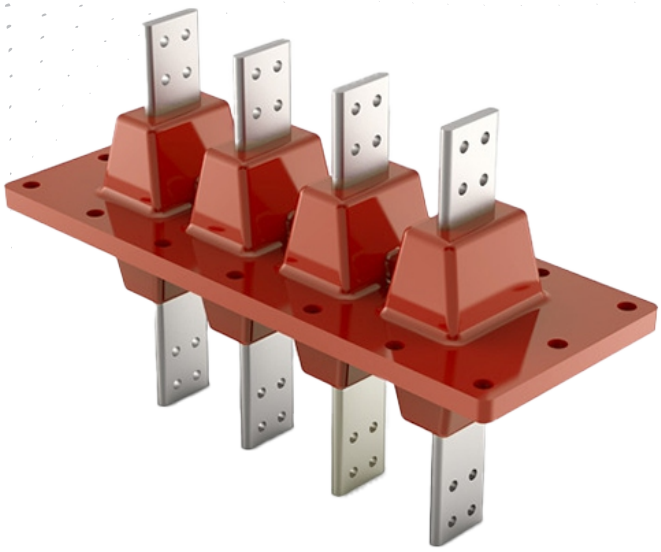

Epoxy resin monoblock 800A to 4000A oil/air for indoor and outdoor applications, acoording to BS 2562,EN50336.

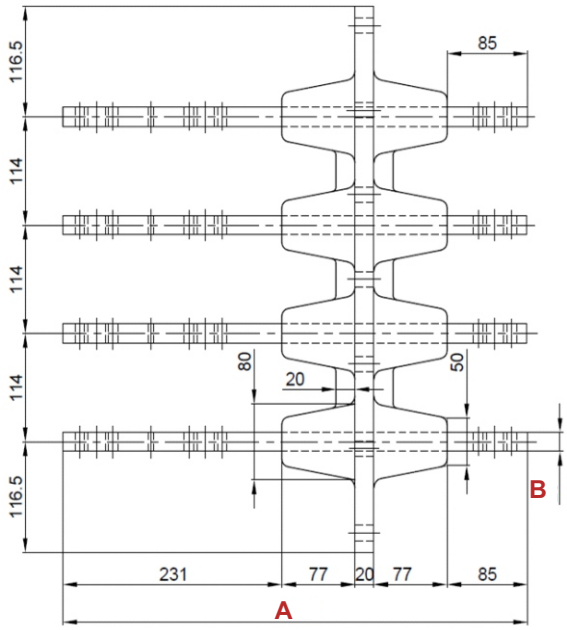

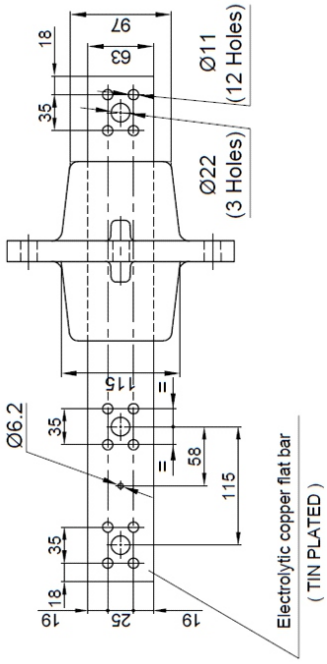

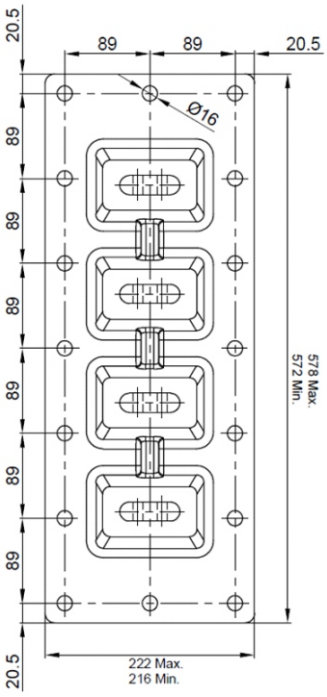

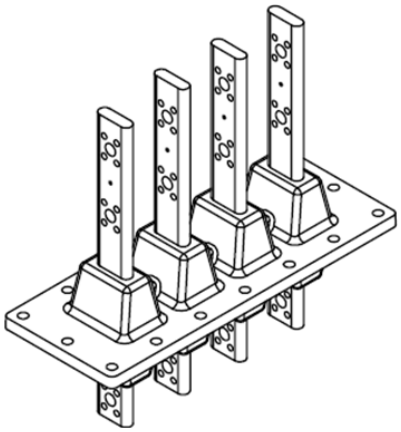

Product Code	Voltage Ur (kV)	Current Ir (A)	Dimensions (mm)	
			A	B
LE-MB / 800-375-12,5	1,1	800	375	12,5
LE-MB / 1700-375-12,5	1,1	1700	375	12,5
LE-MB / 1775-490-12,5	1,1	1775	490	12,5
LE-MB / 2100-490-20	1,1	2100	490	20
LE-MB / 2500-375-20	1,1	2500	375	20
LE-MB / 2750-490-20	1,1	2750	490	20
LE-MB / 2750-605-20	1,1	2750	605	20
LE-MB / 4000-375-35	1,1	4000	375	35